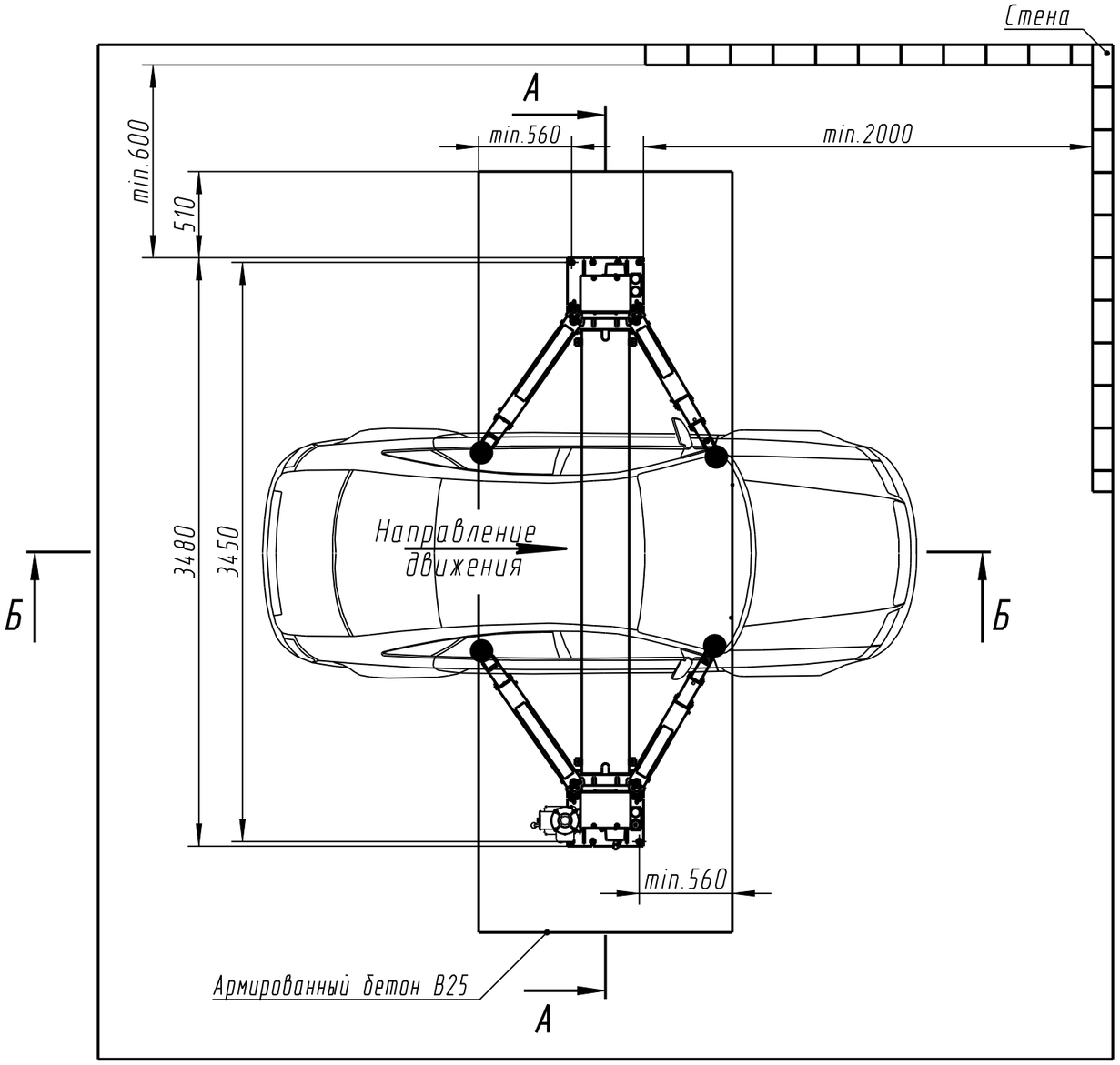

А-А

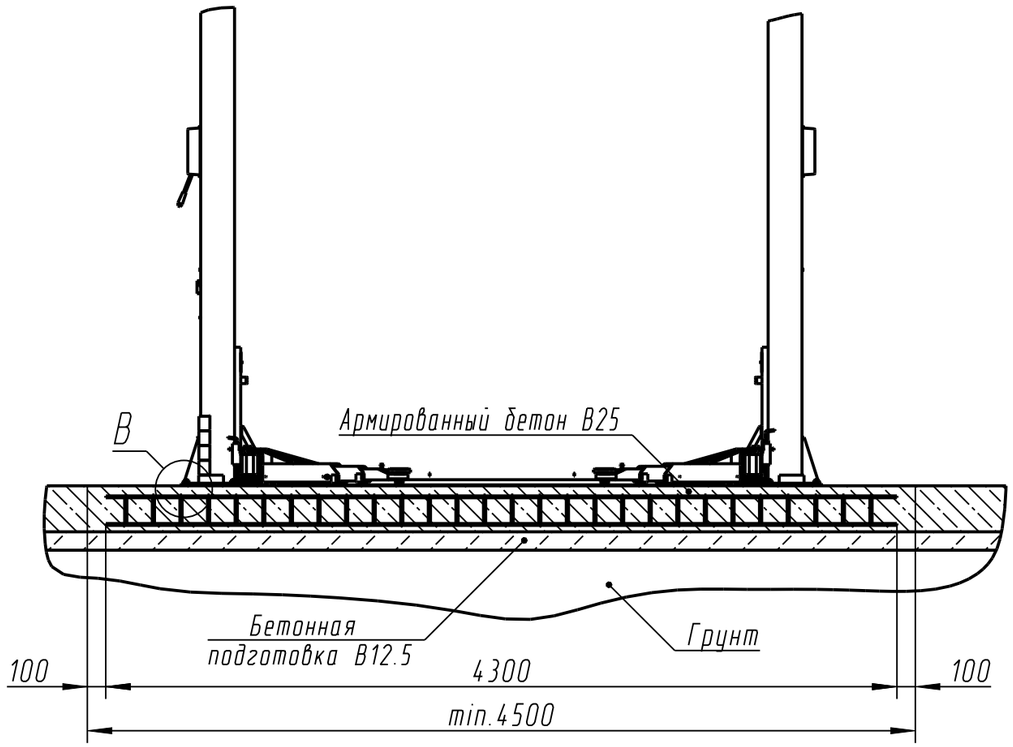

В

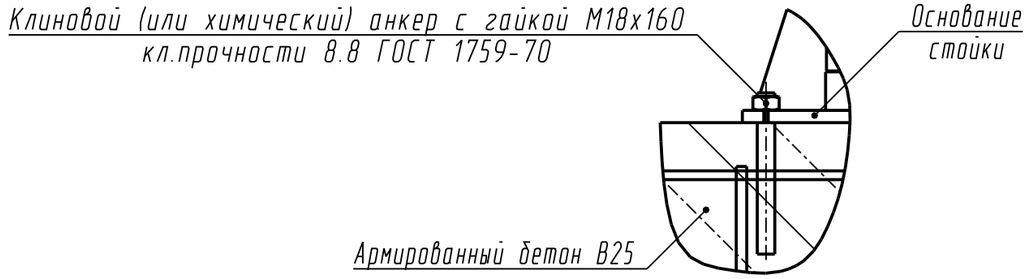

Б-Б

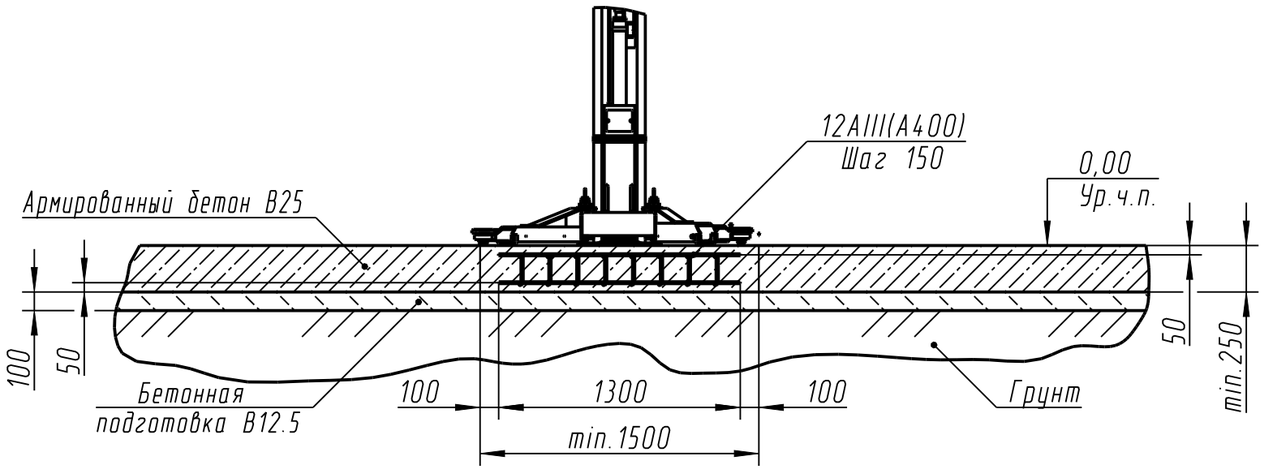

1. Класс бетона - не ниже В25.
2. Бетон армируется двойной металлической сеткой, размер ячеек не более 150х150мм.
3. Допустимое отклонение уровня пола в продольном и поперечном направлени от горизонта не должно превышать 5мм.
4. К месту установки пульта управления должно быть подведено 3-х фазное напряжение 380В, либо 1 фазное 220В (см. шильд перед подключением)

- Требования по электроподключению: 380В/50Гц.(220В/50Гц)
  Потребляемая мощность 2.2Квт.

Нулевая отметка на чертеже соответствует отметке чистового пола.
Указанные размеры являются чистовыми (с учетом толщины плитки и т.п.)

Фундаментное задание для двухстоечного электрогидравлического подъемника ПГА-4000 НС	Лист 1	Листов 1
	СИВИК	